Système GCR

Guide Composite pour la réhabilitation ou neuf

Système GCR : le kit universel de pose de menuiseries

Mise en œuvre de menuiseries multimatériaux en applique, en réhabilitation ou neuf, sur supports maçonnés.

Design adapté
Permet d'être installé à distance du support maçonné (de 0 à 15 mm), ou de s'appuyer contre ce dernier, en dépassant de la menuiserie, et d'assurer ainsi l'espace pour loger le joint d'étanchéité.

Inclinaison calculée
L'angle de l'axe de fixation est étudié pour permettre une reprise des vents PVC ou de poids de la menuiserie, et confère une extrême rigidité de maintien de la menuiserie.

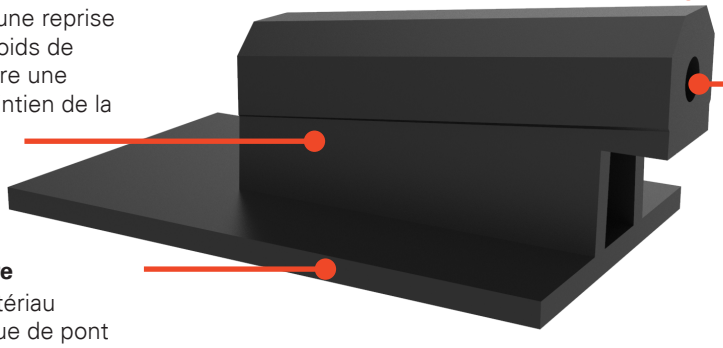

Fût ajusté
Etudié pour permettre l'emploi des vis bien connues FB-7.5xL, non fournies dans le kit.

Prouesse de la matière
En PVC recyclé, ce matériau éprouvé évite tout risque de pont thermique. On peut également recouper facilement sa platine à la longueur, suivant les isolations intérieures existantes en cas de réhabilitation, ou d'épaisseur de menuiserie.

Le **guide GCR** est compatible avec tout type de fenêtres ou de portes, grâce aux vis incluses dans son kit, il peut se fixer sur toute menuiserie du marché.

Le design du fût, couplé à l'angle du guide GCR, permet de se fixer, après un préperçage Ø 5mm de la maçonnerie, dans de la brique ou du parpaing, directement, avec nos vis FB-7.5xL.

Visualisez
la vidéo
du kit GCR

Notice de pose

1. Retrait de l'ancien dormant

- Découpe du doublage avec surcôte de **35 mm** par rapport au dos du nouveau dormant suivant chantier, possibilité de découpe localisée de la cloison autour des emplacements du GCR
- Découpe et retrait des anciennes pattes acier.
- Retrait de l'ancien dormant.

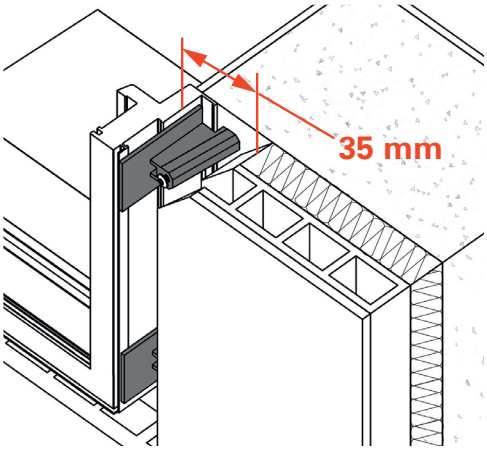

2. Positionnement du Guide Composite

En fonction des aplombs et de la verticalité du mur, le Guide Composite peut être positionné avec un débord de 5 mm du nouveau dormant, pour laisser une réservation à l'étanchéité. L'entraxe entre les Guides Composites tient compte des normes en vigueur, et n'excède pas 60 cm.

Le kit GCR est recoupable, en fonction de l'isolant.

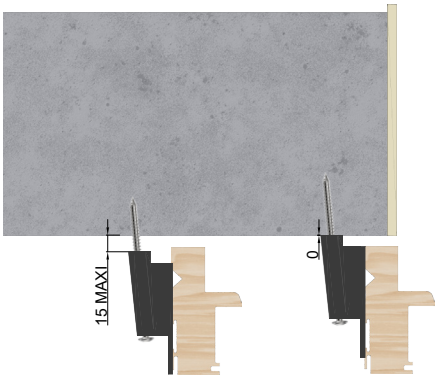

3. Vissage des Guides Composites sur le nouveau dormant

PVC non renforcé ou bois	PVC renforcé	Aluminium
4 vis pointues (sachet 1 du kit)	2 vis pointues + 2 vis autoperceuses (sachets 1 et 3 du kit)	2 vis pointues + 2 vis autoperceuses (sachets 1 et 2 du kit)
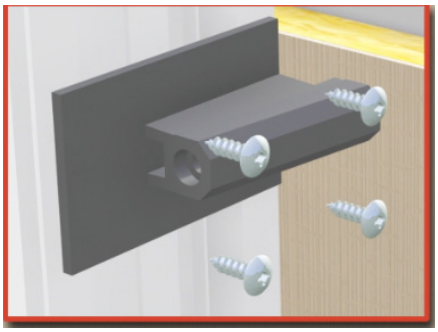	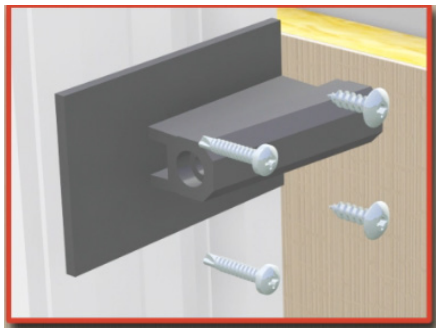	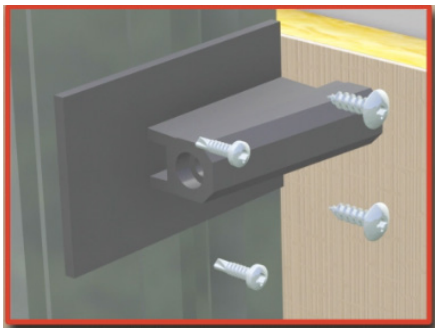

4. Mise en place du nouveau dormant

Le nouveau dormant, équipé des Guides Composites est présenté, puis immobilisé dans la baie.
L'étanchéité a été installée soit avant sa mise en place (mousse imprégnée classe 1), soit après (silicone sur fond de joint).

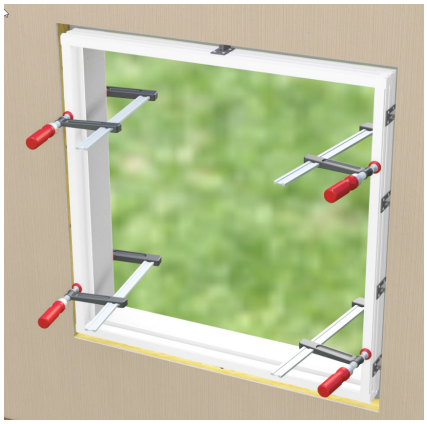

5. Fixation du nouveau dormant sur le mur

Le mur est percé avec un marteau-perforateur muni d'un foret **Ø 5 mm** (forets Ø 6 à 6.5 non adaptés ici, sur support maçonné type parpaing, brique...)
Le Guide Composite est utilisé comme guide pour le foret Ø 5 mm.
Le nouveau dormant est ensuite définitivement fixé avec des vis béton direct type FB-SK sur les montants et la traverse haute et FB-SK plus courte pour la traverse basse.

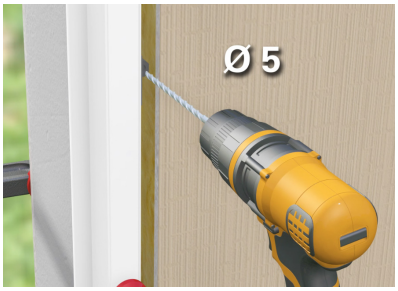

6. Etanchéité thermique (mousse PU) et couvre-joint

Utilisation de mousse PU à expansion contrôlée, puis finition par pose des couvre-joints.

Références GCR

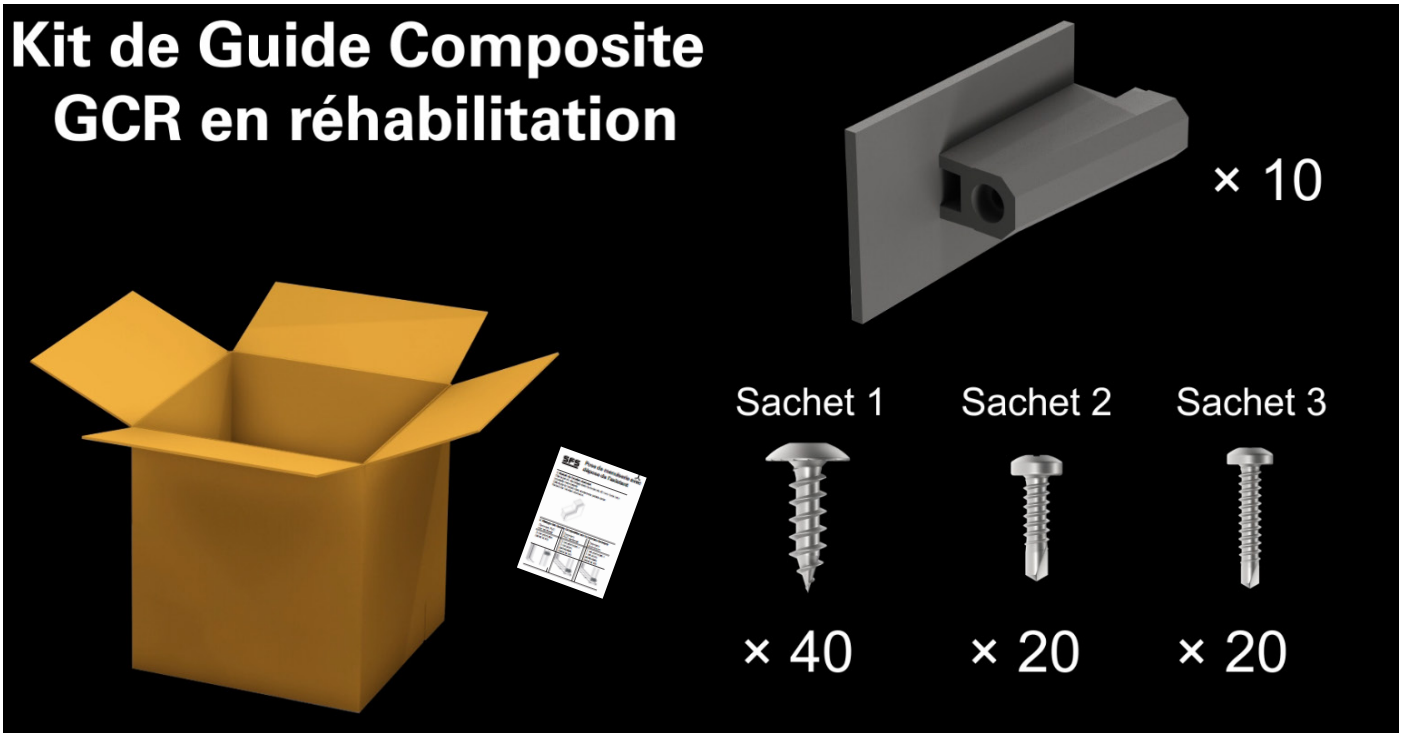

Composition kit GCR-40X6X110-KIT

	Support	Référence
10 guides GCR		**1743091**
Sachet 1 : 40 vis VAP/14-D13/SR2/R-P6x20	Pour bois, PVC, PA, plastiques	
Sachet 2 : 20 vis SN3/9-7504N-4.2x16	Pour renfort acier	
Sachet 3 : 20 vis SN4/14-7504N-4.8x22	Pour aluminium	
Mode d'emploi du GCR		

Produits complémentaires au kit GCR

Fixations

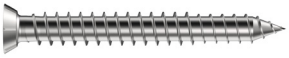

Désignation	Cond.	CL	dxL	Notes	Code ZN pass.
FB-SK-T30-7,5x132-GSZ	100	100	7.5x132	240 heures au BS	1622849
FB-SK-T30-7,5x152-GSZ	100	120	7.5x152	240 heures au BS	1622855
FB-SK-T30-7,5x182-GSZ	100	150	7.5x182	240 heures au BS	1622857
FB-SK-T30-7,5x212-GSZ	100	180	7.5x212	240 heures au BS	1622858

Désignation	Cond.	CL	dxL	Notes	Code ZN pass.
FB-ZK-T30-7,5x132	100	100	7.5x132	Zingué blanc	533641
FB-ZK-T30-7,5x152	100	120	7.5x152	Zingué blanc	533647
FB-ZK-T30-7,5x182	100	150	7.5x182	Zingué blanc	533648
FB-ZK-T30-7,5x212	100	180	7.5x212	Zingué blanc	533649

Accessoires

Désignation	Cond.	L	Empreinte	Code
T30-25-HEX1/4"	10	25	T30	24010
T30-50-HEX1/4"	10	50	T30	24046
T30-70-HEX1/4"	10	70	T30	23488
T30-90-HEX1/4"	10	90	T30	654613

Désignation	Cond.	BL	dxL	Notes	Code
SDS-5x160/100-SP	1	100	5x160	Brique et parpaing	1407969
SDS-5x210/150-SP	1	150	5x210	Brique et parpaing	1407970
SDS-5x310/250-SP	1	250	5x310	Brique et parpaing	1408067
SDS-6x160/100-SP	1	100	6x160	Béton	1407974

© SFS Group SAS, 11/2022
Brochure_GCR_FR
Sous réserve de modifications techniques - Imprimé en France

SFS Group SAS
Division Construction
39 rue Georges Méliès
FR-26000 Valence

Tél. : +33 4 75 75 44 22
Fax : +33 4 75 75 44 94
fr.info@sfs.com
www.fr.sfs.com