SXC16-S19-5.8xL-A4

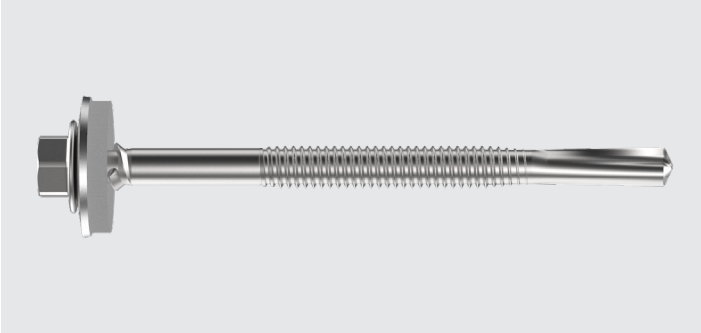

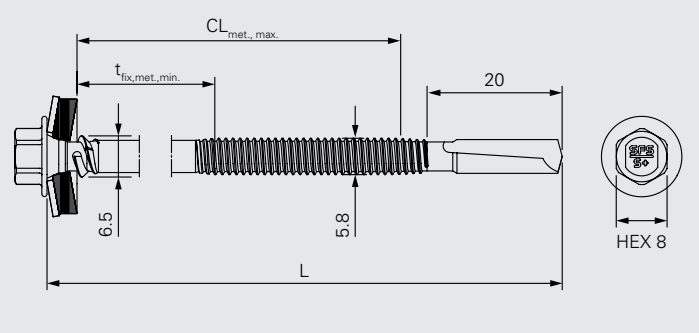

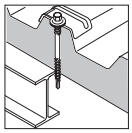

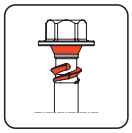

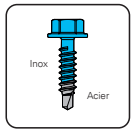

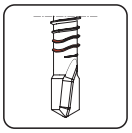

Application

Fixation de panneaux sandwich sur ossatures acier épais.

Composant 1 (t_I)	Composant 2 (t_{II})		Σ_{max} t_I+t_{II}
Panneau sandwich	Acier	3.0-14.0	16.0

Matière

Fixation bi-métal en acier inoxydable A4.
Rondelle en acier inoxydable A4 avec joint EPDM vulcanisé.
Pointe en acier avec revêtement anti-corrosion.

Conformité

CE 19
ETA-13/0183

Bardage panneaux sandwich

Désignation	Cond.	L	$t_{fix,met,min.}$	$CL_{met,max.}$	Code brut
SXC16-S19/A4-5,8x90-A4	100	90	33	58	1613558
SXC16-S19/A4-5,8x110-A4	100	110	43	78	1613595
SXC16-S19/A4-5,8x130-A4	100	130	53	98	1613603
SXC16-S19/A4-5,8x150-A4	100	150	73	118	1613607
SXC16-S19/A4-5,8x170-A4	100	170	93	138	1613623
SXC16-S19/A4-5,8x200-A4	100	200	113	168	1613694
SXC16-S19/A4-5,8x230-A4	100	230	143	198	1613707
SXC16-S19/A4-5,8x260-A4	100	260	173	228	1613712
SXC16-S19/A4-5,8x300-A4	100	300	213	268	1614801
SXC16-S19/A4-5,8x355-A4	100	355	268	323	1606472

Caractéristiques et avantages

- Pointe autoperceuse pour une installation rapide
- Rondelle d'étanchéité EPDM de haute qualité pour une étanchéité à long terme.
- Le double filet sous tête garantit une bonne compression de la rondelle d'étanchéité.

Fabricant

SFS Group SAS
39 rue Georges Méliès
FR-26000 Valence
fr.sfs.com

Les éléments techniques ci-dessus sont mentionnés sous la responsabilité du fabricant.

Résistance caractéristique d'assemblage

Arrachement selon norme NF-P-30.310

Support (t_{II})	Epaisseur	P_k (daN)
Acier S235	4.0	786

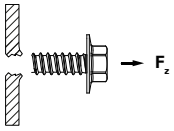

Résistance caractéristique de la vis

Rupture à la traction Z_b (en daN)

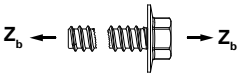

> 1100

Rupture au cisaillement Q_b (en daN)

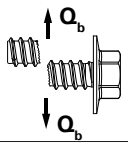

> 900

Marquage

- Sur la tête de vis : logo SFS-S+
- Sur conditionnement : n° Art, n° de lot, référence, unité d'emballage, matière et croquis

Qualité

- Management Qualité suivant ISO 9001

Mise en œuvre

- Visseuse de couverture / bardage

Accessoire

Désignation	Cond.	
Douille E308-¼"-50	1	1646160

Toutes les dimensions sont en mm

Les éléments techniques ci-dessus sont mentionnés sous la responsabilité du fabricant.