IR2-4.8xL

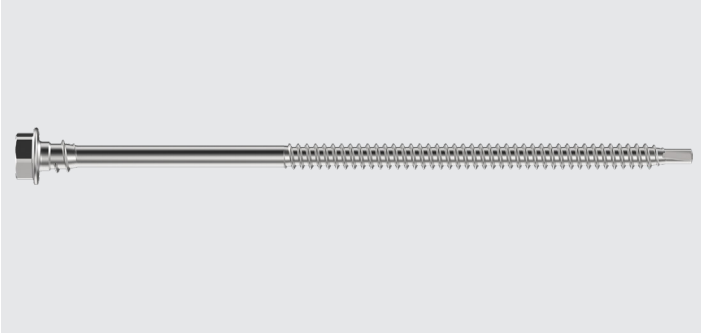

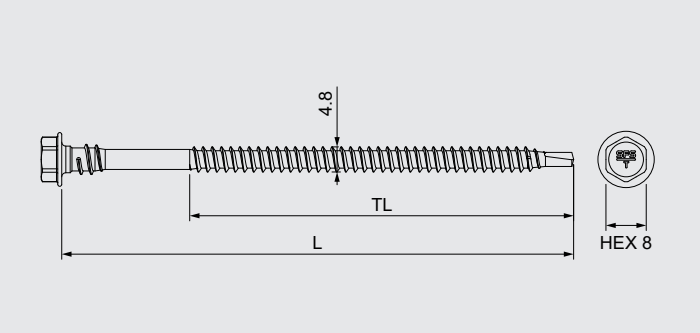

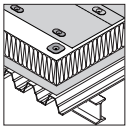

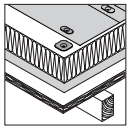

Application

Fixation d'isolant et de revêtement d'étanchéité sur bac acier plein et sur éléments porteurs en bois et panneaux dérivés du bois. Y compris sur isolant de classe de compressibilité < 100 kPa.

Support	Implantation
Bac acier plein de 0.75 mm à 2 x 1.25 mm	20 mm
Bois et panneaux dérivés du bois	30 mm
Acier 1 x 2.0 mm	20 mm

Matière

Acier au carbone. Revêtement anticorrosion résistant à 15 cycles Kesternich.

Conformité

CE 08 ETA-08/0262 DTU FM APPROVED ETA EAD 030351-00-0402

Désignation	Cond.	L	TL	Code
IR2-4,8X60	1000	60	45	486461
IR2-4,8X70	500	70	55	486469
IR2-4,8X80	500	80	65	486472
IR2-4,8X90	500	90	75	486476
IR2-4,8X100	500	100	75	486500
IR2-4,8X120	500	120	75	486505
IR2-4,8X140	250	140	75	486508
IR2-4,8X160	250	160	75	486512
IR2-4,8X180	100	180	75	486515
IR2-4,8X200	100	200	75	486517
IR2-4,8X220	100	220	75	486520
IR2-4,8X240	100	240	75	486523
IR2-4,8X260	100	260	75	486526
IR2-4,8X280	100	280	75	486529
IR2-4,8X300	100	300	75	486531

Caractéristiques et avantages

- Support bac acier d'étanchéité
- Support bois et panneaux dérivés du bois d'épaisseur ≥ 18 mm
- Pointe foret pour perçage des bacs et des costières
- Filet asymétrique pour une résistance à l'arrachement élevé
- Haute protection à la corrosion, sans Chrome VI

Fabricant

SFS Group SAS
39 rue Georges Méliès
FR-26000 Valence
fr.sfs.com

Les éléments techniques ci-dessus sont mentionnés sous la responsabilité du fabricant.

IR-82X40

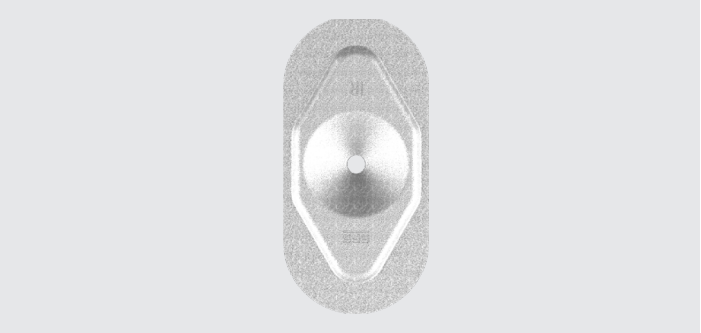

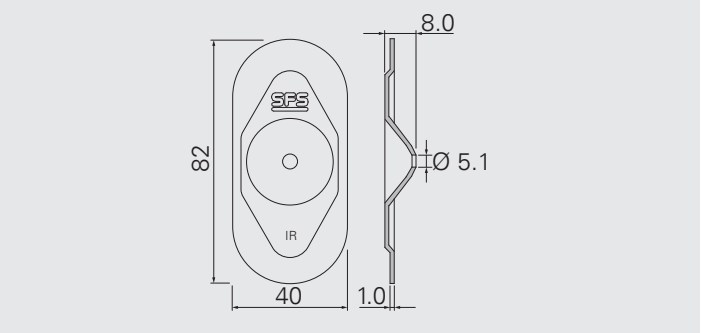

15 CK

Application

Plaquette pour revêtement bitume et synthétique.

Matière

Acier galvanisé. Revêtement anticorrosion résistant à 15 cycles Kesternich.

Conformité

ETA-08/0262

DTU

EAD 030351-00-0402

Désignation	Cond.	Code
IR-82X40	100	479858

Les éléments techniques ci-dessus sont mentionnés sous la responsabilité du fabricant.

IF-70X70

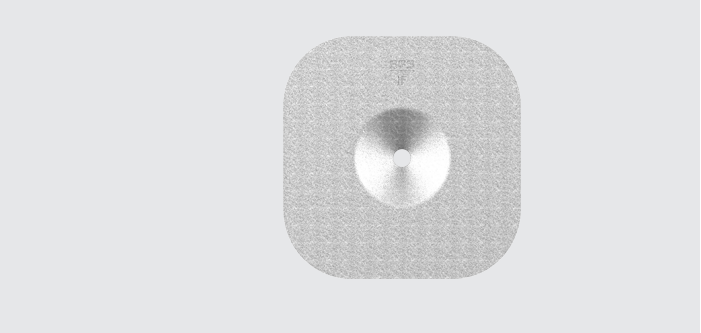

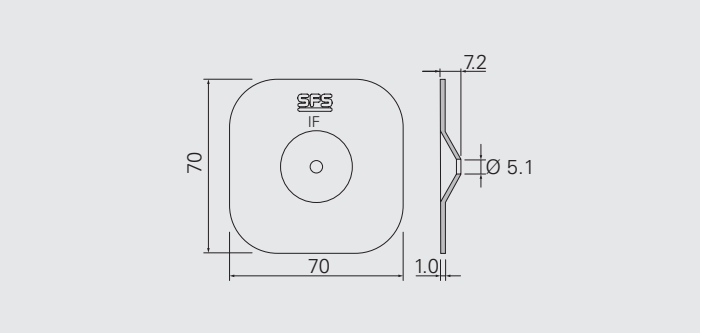

Application

Plaquette pour isolant.

Matière

Acier galvanisé. Revêtement anticorrosion résistant à 15 cycles Kesternich.

Conformité

CE 08
ETA-08/0262

DTU

FM APPROVED

EOTA
EAD
030351-00-0402

Désignation	Cond.	Code
IF-70X70	100	25605

Résistance caractéristique d'assemblage

Arrachement selon norme NF-P-30.313

Support	Epaisseur	P_k (daN)
Acier S320GD	0.75	134
OSB3	18	134
CTBH P5	19	147

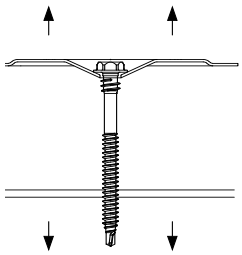

Marquage

- Sur la tête de vis
- Sur conditionnement : Art n°, n° de lot, désignation, unité d'emballage et croquis

Qualité

- Management qualité suivant ISO 9001

Mise en œuvre

- Visseuse 1000 - 3000 tr/min.
- Machine automatique IF240-B avec vis magasinées IR2-M.

Accessoires

Désignation	Cond.	
ZA-1/4"-50	1	7645
E380-3/8"-34	1	8018

Toutes les dimensions sont en mm

Les éléments techniques ci-dessus sont mentionnés sous la responsabilité du fabricant.