SD3/15-T16-4.8x38

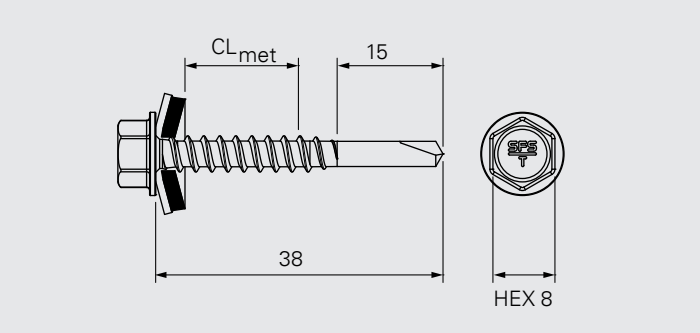

Application

Fixation de profils de bardage sur plateaux avec feutre bardage.

Composant 1 (t_I)		Composant 2 (t_{II})		Σ_{max} t_I+t_{II}
Acier	0.50 - 1.5	Plateau	2x0.75 - 1.25	

Matière

Acier cémenté traité anticorrosion.
Rondelle d'étanchéité en acier avec joint EPDM

Conformité

Désignation	Cond.	L	$CL_{met.}$	Code brut
SD3/15-T16-4,8x38	250	38	15	60434

Caractéristiques et avantages

- Pointe autoperceuse pour une installation rapide
- Pointe longue pour un perçage des plateaux à travers l'isolant

Fabricant

SFS Group SAS
39 rue Georges Méliès
FR-26000 Valence
fr.sfs.com

Les éléments techniques ci-dessus sont mentionnés sous la responsabilité du fabricant.

Résistance caractéristique d'assemblage

Déboutonnage selon norme NF-P-30.314

Pièce fixée (t_I)	Epaisseur	Support (t_{II})	Epaisseur	P_k (daN)
Acier S320GD	0.75	Acier S320GD	2x0.75	199

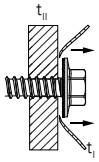

Résistance caractéristique de la vis

Rupture à la traction Z_b (en daN)

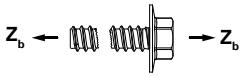

> 1000

Rupture au cisaillement Q_b (en daN)

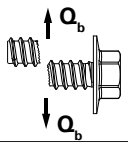

> 600

Marquage

- Sur la tête de vis : logo SFS-T
- Sur conditionnement : n° Art, n° de lot, référence, unité d'emballage, matière et croquis

Qualité

- Management Qualité suivant ISO 9001

Mise en œuvre

- Visseuse de couverture / bardage

Accessoire

Désignation	Cond.	
E308-1/4"-50	1	1646160

Toutes les dimensions sont en mm

Les éléments techniques ci-dessus sont mentionnés sous la responsabilité du fabricant.