SDC5-6,3xL

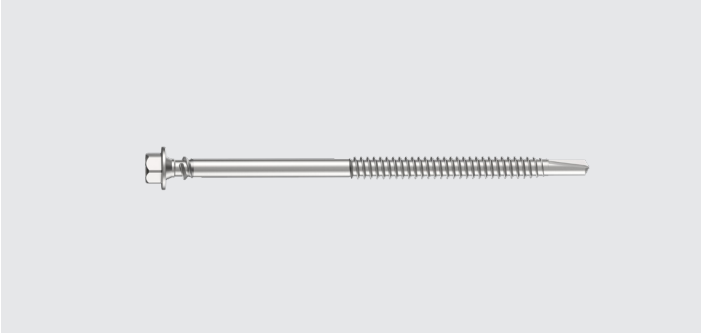

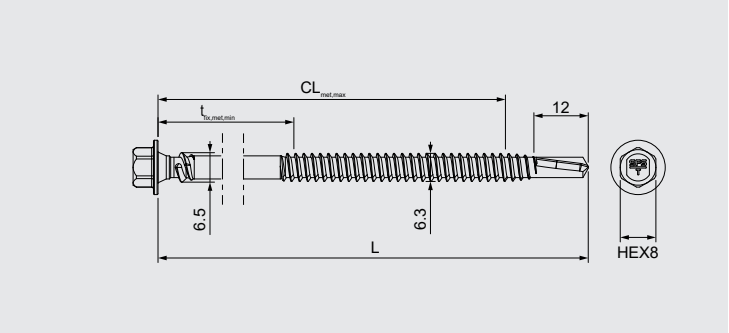

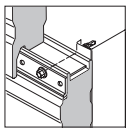

Application

Fixation cachée de panneaux sandwich sur ossature acier mince.

Composant 1 (t_I)	Composant 2 (t_{II})		Σ_{max} t_I+t_{II}
Panneau sandwich	Acier	1.50-4.0	5.0

Matière

Acier cémenté traité anticorrosion.

Conformité

Désignation	Cond.	L	$t_{fix,met,min}$	$CL_{met,max}$	Code brut
SDC5-6,3X60	100	60	20	40	1685087
SDC5-6,3X70	100	70	25	50	1679504
SDC5-6,3X80	100	80	35	60	1685088
SDC5-6,3X100	100	100	45	80	1685089
SDC5-6,3X120	100	120	55	100	1685090
SDC5-6,3X140	100	140	75	120	1685091
SDC5-6,3X160	100	160	95	140	1685092
SDC5-6,3X190	100	190	115	170	1685093
SDC5-6,3X220	100	220	145	200	1685094
SDC5-6,3X250	100	250	175	230	1685095
SDC5-6,3X290	100	290	215	270	1685096

Caractéristiques et avantages

- Pointe autoperceuse pour une installation rapide

Fabricant

SFS Group SAS
39 rue Georges Méliès
FR-26000 Valence
fr.sfs.com

Les éléments techniques ci-dessus sont mentionnés sous la responsabilité du fabricant.

Résistance caractéristique d'assemblage

Arrachement selon norme NF-P-30.310

Support (t_{II})	Epaisseur	P_k (daN)
Acier S280GD	1.5	259
Acier S280GD	2.0	417
Acier S280GD	4.0	797

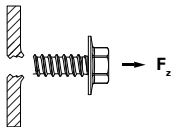

Résistance caractéristique de la vis

Rupture à la traction Z_b (en daN)

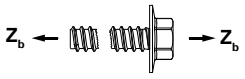

> 1800

Rupture au cisaillement Q_b (en daN)

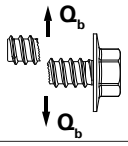

> 1000

Marquage

- Sur la tête de vis : logo SFS - T
- Sur conditionnement : n° Art, n° de lot, référence, unité d'emballage, matière et croquis

Qualité

- Management Qualité suivant ISO 9001

Mise en œuvre

- Visseuse de couverture / bardage

Accessoire

Désignation	Cond.	
E308-1/4"-50	1	1646160

Toutes les dimensions sont en mm

Les éléments techniques ci-dessus sont mentionnés sous la responsabilité du fabricant.