RodéO® nervuré

SDTS14-BAZ19-5,5

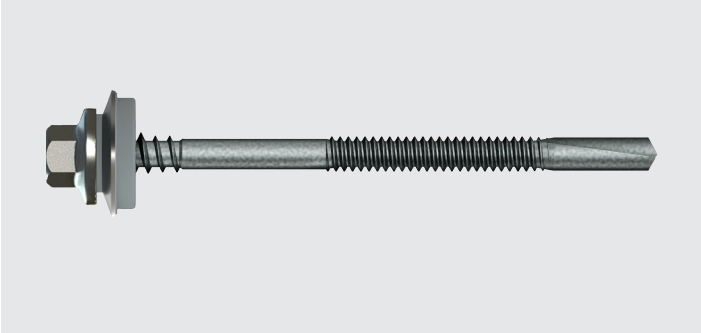

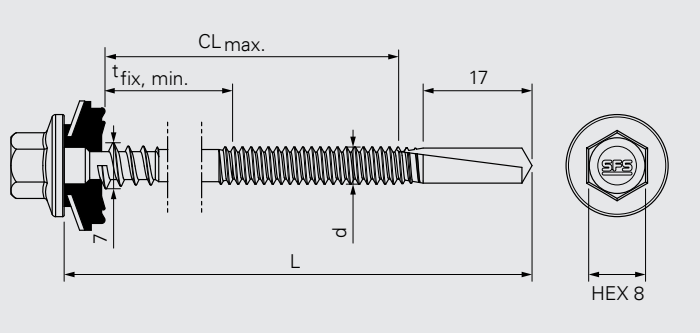

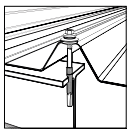

Application

Fixation en sommet de nervures de bacs acier de couverture sans cavalier sur ossatures acier épais

Composant 1 (t_I)		Composant 2 (t_{II})		Σ_{max} t_I+t_{II}
Bac acier	0.63–4x0.75	Acier	4.0–12.0	14.0

Matière

Corps acier cémenté avec revêtement 15 cycles Kesternich.
Tête protégée sertie inox kaskinox®
Rondelle d'étanchéité acier inox A2 et joint EPDM

Conformité

RodéO® ETN

ETN N° 200568080000009
Validité : 31/12/2024

ETN N° 210368080000015
Validité : 30/06/2025

Désignation	Cond.	L	d	$t_{fix,min.}$	$CL_{max.}$	Code brut
SDTS14-BAZ19-5,5×60	100	60	5.5	15	34	1593961
SDTS14-BAZ19-5,5×86	100	86	5.5	35	60	1516451
SDTS14-BAZ19-5,5X96	100	96	5.5	41	70	1647569

Caractéristiques et avantages

- Pointe autoperceuse pour une installation rapide
- Tête protégée sertie inox kaskinox®
- Le filet d'appui sous tête garantit la bonne compression de la rondelle d'étanchéité
- Rondelle BAZ19 avec 4 points d'étanchéité

Fabricant

SFS Group SAS
39 rue Georges Méliès
FR-26000 Valence
fr.sfs.com

Les éléments techniques ci-dessus sont mentionnés sous la responsabilité du fabricant.

Résistance caractéristique d'assemblage

Arrachement selon norme NF-P-30.310

Support (t_{II})	Epaisseur	P_k (daN)
Acier S235JR	4	792
Acier S235JR	6	1216

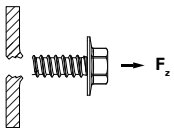

Résistance caractéristique de la vis

Rupture à la traction Z_b (en daN)

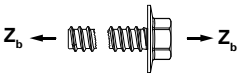

> 1400

Rupture au cisaillement Q_b (en daN)

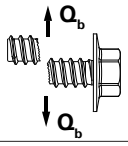

> 800

Marquage

- Sur la tête de vis : logo SFS
- Sur conditionnement : n° Art, n° de lot, référence, unité d'emballage, matière et croquis

Qualité

- Management Qualité suivant ISO 9001

Mise en œuvre

- Visseuse de couverture / bardage
- Butée de profondeur recommandée

Accessoire

Désignation	Cond.	
Douille E308-¼"-50	1	1646160

Toutes les dimensions sont en mm

Les éléments techniques ci-dessus sont mentionnés sous la responsabilité du fabricant.