SXC5-S19-6,3xL-A2

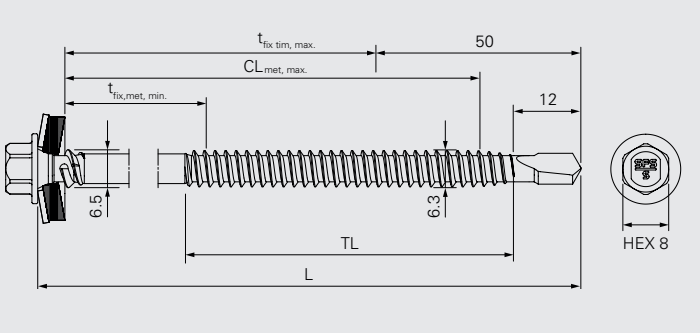

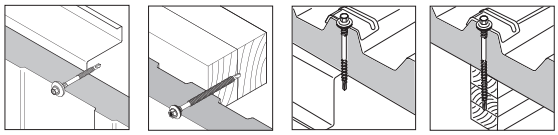

Application

Fixation de panneaux sandwich sur ossature acier mince
Fixation de panneaux sandwich sur ossature bois.

Composant 1 (t_I)	Composant 2 (t_{II})		$\Sigma_{max}\ t_I+t_{II}$
Panneau sandwich	Acier	1.5–4.0	5.0
	Acier	2×0.75–2×2.70	6.50
	Bois	≥50	–

Matière

Fixation bi-métal en acier inoxydable A2.
Pointe en acier avec revêtement anti-corrosion.
Rondelle d'étanchéité acier inox A2 et joint EPDM.

Conformité

Bardage panneaux sandwich

CE 19
ETA-13/0183

Désignation	Cond.	L	$t_{fix,met,min.}$	$CL_{met,max.}$	$t_{fix,bois,max.}$	TL	Code brut
SXC5-S19-6,3x65-A2	100	65	18	40	-	37	1684006
SXC5-S19-6,3x80-A2	100	80	33	55	27	37	1573583
SXC5-S19-6,3x90-A2	100	90	33	65	37	47	1669689
SXC5-S19-6,3x100-A2	100	100	43	75	47	47	1573584
SXC5-S19-6,3x120-A2	100	120	53	95	67	57	1573585
SXC5-S19-6,3x140-A2	100	140	73	115	87	57	1573586
SXC5-S19-6,3x160-A2	100	160	93	135	107	57	1573587
SXC5-S19-6,3x190-A2	100	190	113	165	137	67	1573588
SXC5-S19-6,3x220-A2	100	220	143	195	167	67	1573590
SXC5-S19-6,3x250-A2	100	250	173	225	197	67	1573591
SXC5-S19-6,3x290-A2	100	290	213	265	237	67	1573592

Caractéristiques et avantages

- Pointe autoperceuse pour une installation rapide.
- Rondelle d'étanchéité EPDM de haute qualité pour une étanchéité à long terme.
- Le double filet sous tête garantit une bonne compression de la rondelle d'étanchéité.

Fabricant

SFS Group SAS
39 rue Georges Méliès
FR-26000 Valence
fr.sfs.com

Les éléments techniques ci-dessus sont mentionnés sous la responsabilité du fabricant.

Résistance caractéristique d'assemblage

Arrachement selon norme NF-P-30.310

Support (t_{II})	Epaisseur	P_k (daN)
Acier S280GD	1.50	232
Acier S280GD	2.0	450
Acier S235	4.0	846
Acier S320GD	2x0.75	187

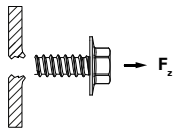

Support (t_{II})	Ancrage	P_k (daN)
Bois sapin 60x80-450kg/m³	50	370
Bois sapin 60x80-450kg/m³	60	453

Résistance caractéristique de la vis

Rupture à la traction Z_b (en daN)

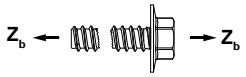

> 1100

Rupture au cisaillement Q_b (en daN)

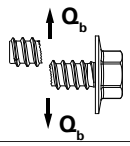

> 900

Marquage

- Sur la tête de vis : logo SFS-S
- Sur conditionnement : n° Art, n° de lot, référence, unité d'emballage, matière et croquis

Qualité

- Management Qualité suivant ISO 9001

Mise en œuvre

- Visseuse de couverture / bardage
- Butée de profondeur recommandée

Accessoire

Désignation	Cond.	
Douille E308-¼"-50	1	1646160

Toutes les dimensions sont en mm

Les éléments techniques ci-dessus sont mentionnés sous la responsabilité du fabricant.