TDB-S-6,3xL

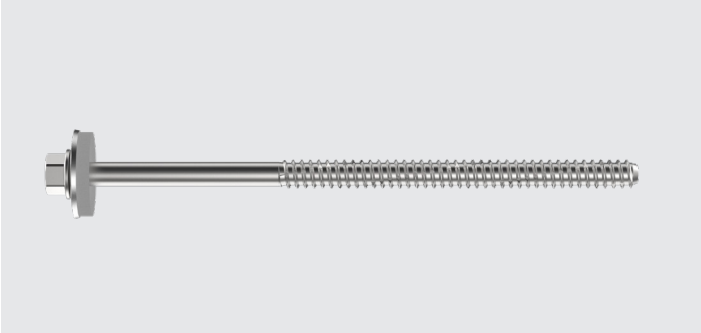

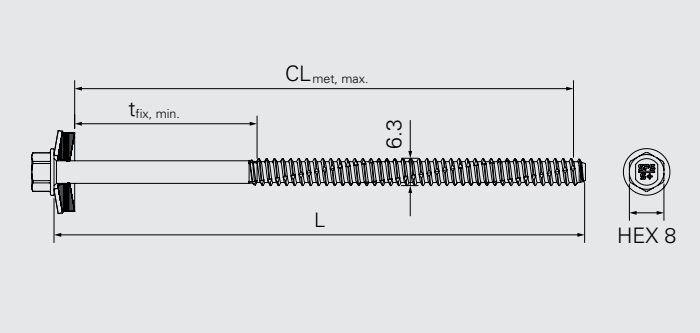

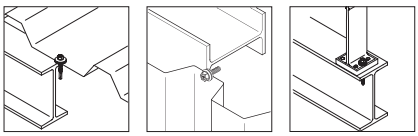

Application

Fixation sur ossatures acier épais.

Composant 1 (t_I)		Composant 2 (t_{II})		Σ_{max} t_I+t_{II}
Acier	≥ 0.40	Acier	≥ 1.25	≥ 1.65
Aluminium	0.50-1.50	Aluminium	≥ 1.50	≥ 2.00

Matière

Acier austénitique inoxydable A4.
Rondelle en acier inoxydable A4 avec joint EPDM vulcanisé.

Conformité

CE 19 ETA-10/0198

CE 19 ETA-13/0183

Désignation	Cond.	L	d	$t_{fix,min.}$	CL_{met}	Code brut
TDB-S-S16/A4-6,3x25-A4	500	25	6,3	0	17	1479523
TDB-S-S16/A4-6,3x40-A4	250	40	6,3	0	32	1614055
TDB-S-S19/A4-6,3x25-A4	500	25	6,3	0	17	1596647
TDB-S-S19/A4-6,3x40-A4	250	40	6,3	0	32	1614052

Caractéristiques et avantages

- Pointe autotaraudeuse.
- Rondelle d'étanchéité EPDM de haute qualité pour une étanchéité à long terme.

Fabricant

SFS Group SAS
39 rue Georges Méliès
FR-26000 Valence
fr.sfs.com

Les éléments techniques ci-dessus sont mentionnés sous la responsabilité du fabricant.

Résistance caractéristique d'assemblage

Arrachement selon norme NF-P-30.310 - Préperçage 5.3 mm

Support	Epaisseur en mm	P_k (daN)
Acier S235	4.0	917

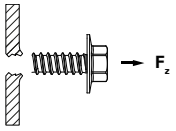

Diamètre de pré-perçage

Application	Acier/Acier et Alu/Acier					Alu/Alu			
Composant 1 (t_I)	0.5–1.50					0.5–1.50			
Composant 2 (t_{II})	1.25–1.50	1.60–4.00	4.10–6,0	6.10–10.0	>10.0	1.50	2.0–3.0	4.0	≥6,0
	S235 - S355 (EN10025) S280GD - S450GD (EN10346) HX300LAD - HX460LAD (EN10346)					Aluminium (EN573)			
Pré-perçage Ø	**5.0**	**5.3**	**5,50**	**5.70**	**5.80**	**4.50**	**5.0**	**5.30**	**5,50**

Résistance caractéristique de la vis

Rupture à la traction Z_b (en daN)

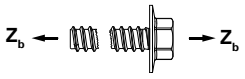

= 1600

Rupture au cisaillement Q_b (en daN)

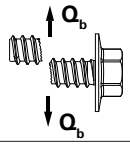

= 1250

Marquage

- Sur la tête de vis : logo SFS-S+
- Sur conditionnement : n° Art, n° de lot, référence, unité d'emballage, matière et croquis

Qualité

- Management Qualité suivant ISO 9001

Mise en œuvre

- Visseuse de couverture / bardage

Accessoire

Désignation	Cond.	
Douille E308-¼"-50	1	1646160

Toutes les dimensions sont en mm

Les éléments techniques ci-dessus sont mentionnés sous la responsabilité du fabricant.