SDS14-BAZ19-5,5x38

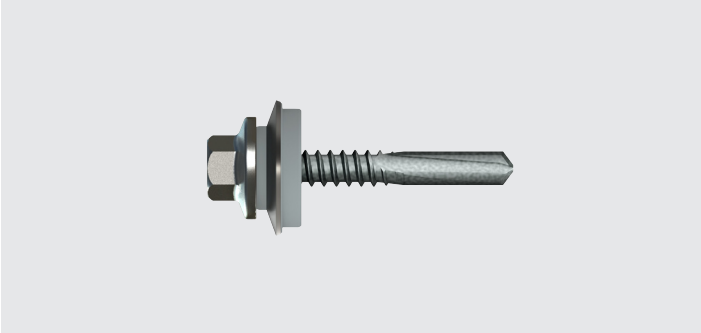

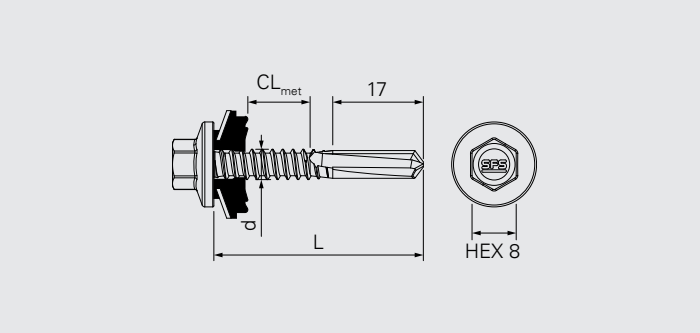

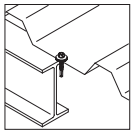

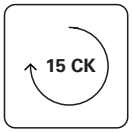

Application

Fixation de profils de couverture en plage sur ossatures acier épais.

Composant 1 (t_I)		Composant 2 (t_{II})		Σ_{max} t_I+t_{II}
Acier	0.50-1.50	Acier	4.0 - 12.0	13.5

Matière

Corps acier cémenté avec revêtement 15 cycles Kesternich.
Tête protégée sertie inox kaskinox®
Rondelle d'étanchéité acier inox A2 et joint EPDM

Conformité

DTU
40.35

Désignation	Cond.	L	CL$_{met}$	Code brut
SDS14-BAZ19-5,5x38	100	38	0-12	1747288

Caractéristiques et avantages

- Pointe autoperceuse pour une installation rapide
- Tête protégée sertie inox kaskinox®

Fabricant

SFS Group SAS
39 rue Georges Méliès
FR-26000 Valence
fr.sfs.com

Les éléments techniques ci-dessus sont mentionnés sous la responsabilité du fabricant.

Résistance caractéristique d'assemblage

Arrachement selon norme NF-P-30.310

Support (t_{II})	Epaisseur	P_k (daN)
Acier S235	4.0	504
Acier S235	6.0	761

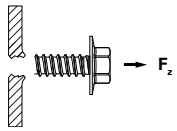

Déboutonnage selon norme NF-P-30.314

Pièce fixée (t_I)	Epaisseur	Support (t_{II})	Epaisseur	P_k (daN)
Acier S320GD	0.75	Acier S235	4.0	504

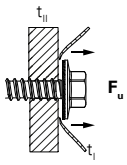

Résistance caractéristique de la vis

Rupture à la traction Z_b (en daN)

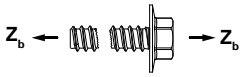

> 1400

Rupture au cisaillement Q_b (en daN)

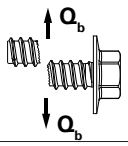

> 800

Marquage

- Sur la tête de vis : logo SFS
- Sur conditionnement : n° Art, n° de lot, référence, unité d'emballage, matière et croquis

Qualité

- Management Qualité suivant ISO 9001

Mise en œuvre

- Visseuse de couverture / bardage
- Butée de profondeur recommandée

Accessoire

Désignation	Cond.	
Douille E308-¼"-50	1	1646160

Toutes les dimensions sont en mm

Les éléments techniques ci-dessus sont mentionnés sous la responsabilité du fabricant.