SL2-S-S16-6,3x28-A4

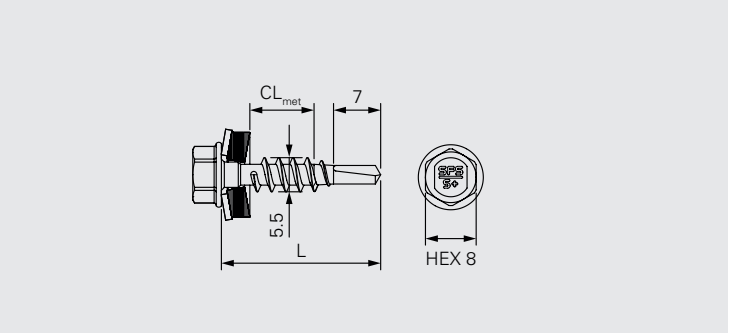

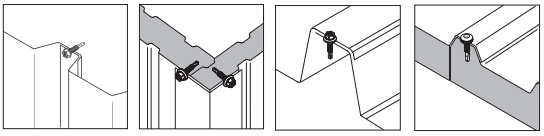

Application

Couturage de bacs de couverture.
Couturage de panneaux sandwich.
Couturage de bardage.

Composant 1 (t_I)		Composant 2 (t_{II})		Σ_{max} t_I+t_{II}
Acier	0.40-1.50	Acier	0.40-1.50	2.5
Aluminium	0.50-1.50	Aluminium	0.50-1.50	3.0

Matière

Bi-métal. Corps en acier inoxydable A4.
Pointe en acier avec revêtement anti-corrosion.
Rondelle d'étanchéité en acier inoxydable A4 et joint EPDM.

Conformité

CE 19
ETA-10/0198

DTU
40.35
40.36

Bardage

Couverture panneaux sandwich

Désignation	Cond.	L	CL_{lap}	Code brut
SL2-S-S16/A4-6,3X28-A4	500	28	0.80-2.50	1585159

Caractéristiques et avantages

- Pointe autoperceuse pour une installation rapide
- Pose sans contrôle du couple de serrage grâce à la zone non filetée sous tête

Fabricant

SFS Group SAS
39 rue Georges Méliès
FR-26000 Valence
fr.sfs.com

Les éléments techniques ci-dessus sont mentionnés sous la responsabilité du fabricant.

Résistance caractéristique de la vis

Rupture à la traction Z_b (en daN)

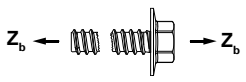

> 1100

Rupture au cisaillement Q_b (en daN)

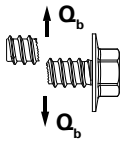

> 900

Marquage

- Sur la tête de vis : logo SFS - S+
- Sur conditionnement : n° Art, n° de lot, référence, unité d'emballage, matière et croquis

Qualité

- Management Qualité suivant ISO 9001

Mise en œuvre

- Visseuse de couverture / bardage

Accessoire

Désignation	Cond.	
Douille E308-1/4"-50	1	1646160

Toutes les dimensions sont en mm

Les éléments techniques ci-dessus sont mentionnés sous la responsabilité du fabricant.